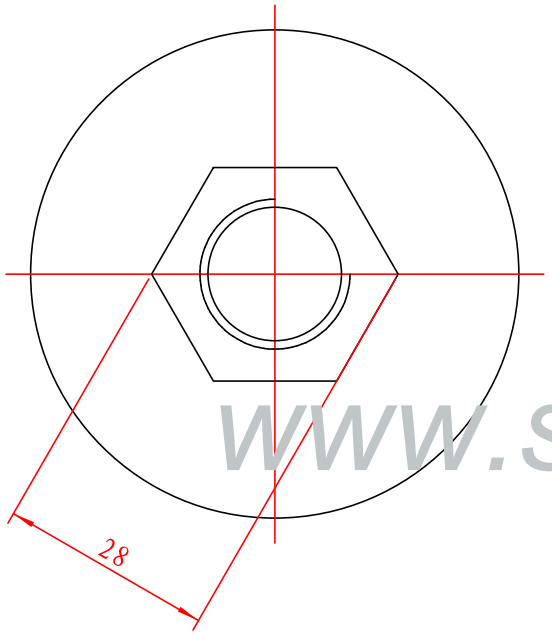

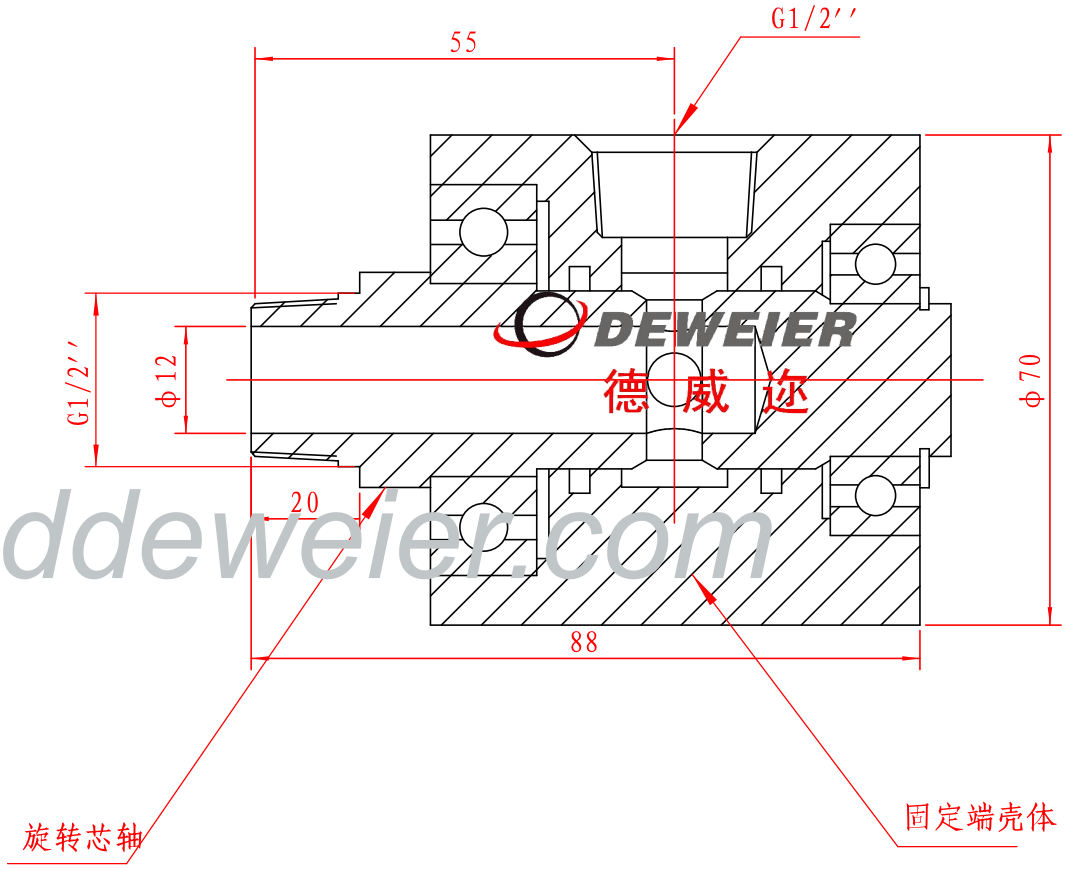

www.sddeweier.com

GY系列液压旋转接头是用于钢性管道之间转动和高压油管摆动并传输流体的一种活动关节，其内部由轴承支撑，旋转扭矩小，专用密封件使用寿命长

产品特点:

1. 轴承支撑，旋转扭矩小;
2. 特殊处理不锈钢转子，耐磨损;
3. 专用进口旋转密封圈，寿命长;
4. 预填进口轴承润滑脂，终身免维护;
5. 具有多种活动关节结合样式，可满足现场工况复杂空间转动传输介质;
6. 维修简单，稳定性高;

制图			高压直角式旋转接头	DEWEIER 德 威 迩 www.sddeweier.com
校核				P/N: GYJ0115-G1/2''
			枣庄市德威迩机械科技有限公司	

此图纸版权由德威迩公司所有未经允许私自使用违者必究